森のかおり series

MHJ2-NW-TFN-(73/83)

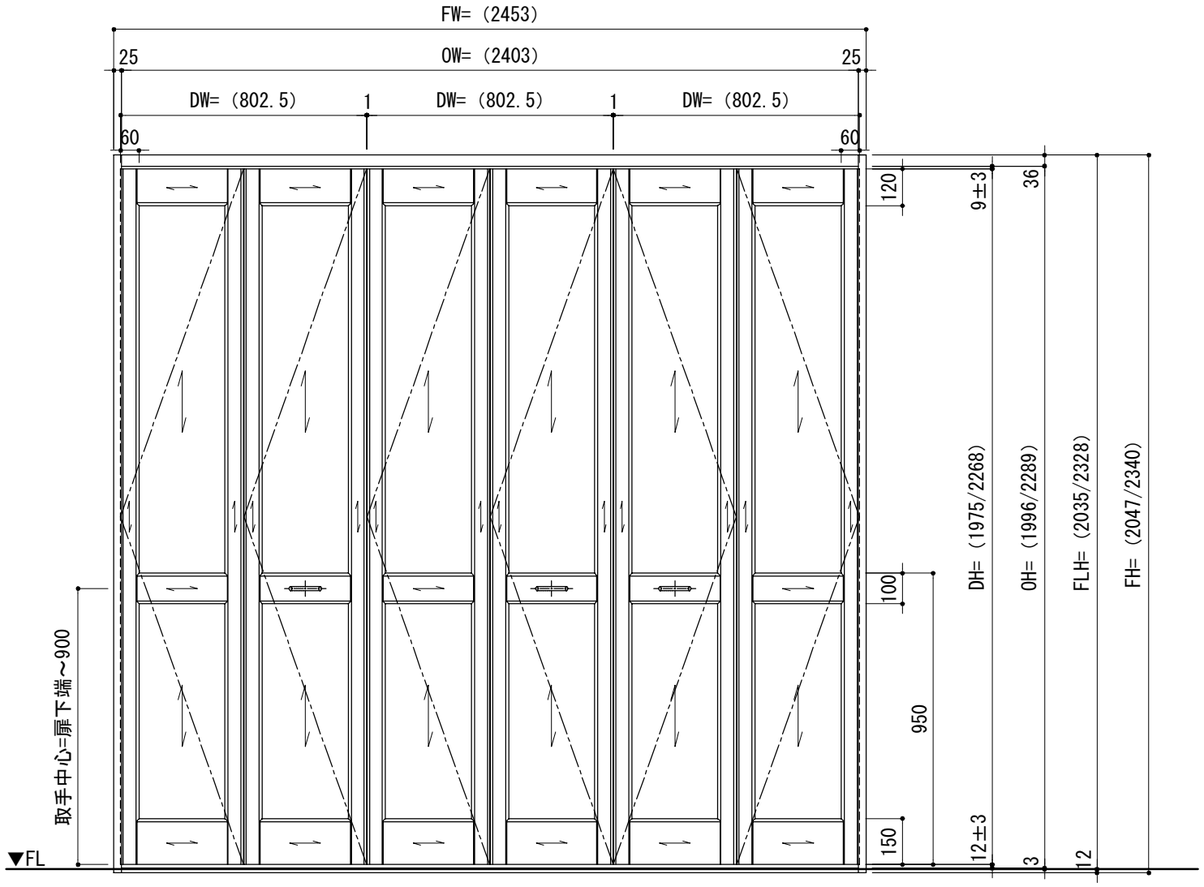

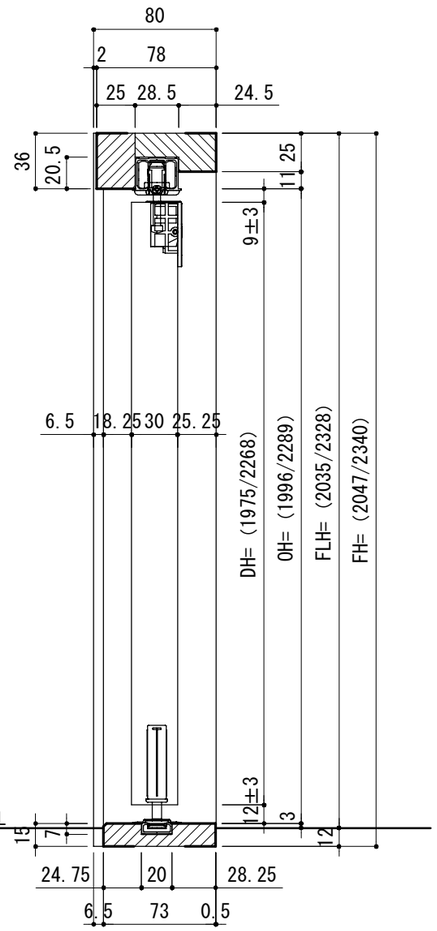

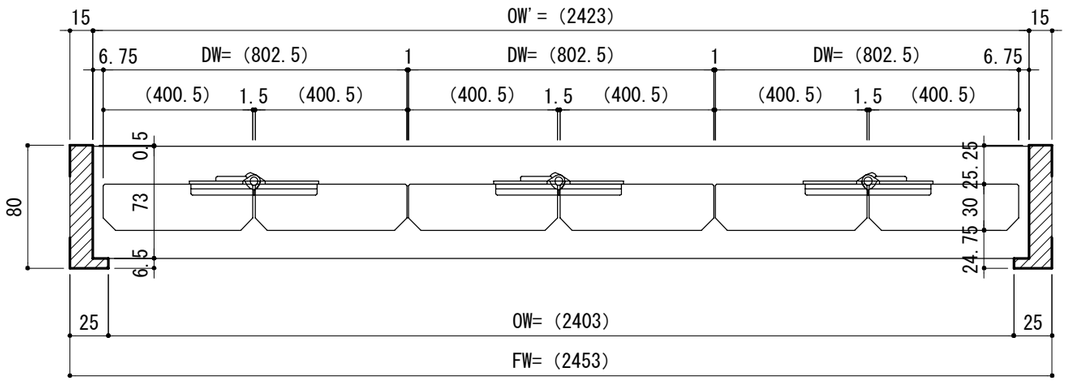

※( )可変寸法